Fahrzeugspezifischer Datenkatalog

# Scheinwerfer-Halter-Reparatur

Copyright by Opel Automobile GmbH, Rüsselsheim am Main, Germany.
Die in dieser Publikation enthaltenen Angaben entsprechen dem unten angegebenen Stand. Änderungen der Technik, Ausstattung und Form der Fahrzeuge gegenüber den Angaben in dieser Publikation sowie Änderungen dieser Publikation selbst bleiben der Opel Automobile GmbH vorbehalten.

Stand: Dezember 2017, Opel Automobile GmbH, Rüsselsheim am Main

# Reparatursätze

| Modell | Teilebeschreibung | Teilenummer | Bemerkung | TIS Dokumenten Nr. |
|---|---|---|---|---|
| ADAM | Reparatursatz, Halter-Scheinwerfer, Rechts | 13394822 | | 93406127 |
| ADAM | Reparatursatz, Halter-Scheinwerfer, Links | 13394821 | | 93406127 |
| Agila-B | Satz, Halter, Scheinwerfer, Rechts | 93197218 | | 00810295 |
| Agila-B | Satz, Halter, Scheinwerfer, Links | 93195892 | | 00810295 |
| Astra-G | Reparatursatz, Halter-Scheinwerfer | 9192631 | NICHT für Xenon-Ausführung; Kunststoff-Schweiß-Lösung | 00201731 |
| Astra-H | Reparatursatz, Halter-Scheinwerfer | 93180335 | | 00701735 |
| Astra-J | Reparatursatz, Halter-Scheinwerfer | 13335737 | | 92293248 |
| Astra-J GTC | Reparatursatz, Halter-Scheinwerfer | 13377771 | | 92293248 |
| Astra-K | Reparatursatz, Halter-Scheinwerfer, rechts | 13488988 | | 94734223 |
| Astra-K | Reparatursatz, Halter-Scheinwerfer, links | 13488987 | | 94734223 |
| Cascada | Reparatursatz, Halter-Scheinwerfer | 13377771 | | 92293248 |
| Combo-D | Reparatursatz, Halter-Scheinwerfer, Rechts | 95509575 | | 93274206 |
| Combo-D | Reparatursatz, Halter-Scheinwerfer, Links | 95509576 | | 93274206 |


© Opel Automobile GmbH

# Reparatursätze

| Modell | Teilebeschreibung | Teilenummer | Bemerkung | TIS Dokumenten Nr. |
|---|---|---|---|---|
| Corsa-C | Reparatursatz, Halter-Scheinwerfer | 9196440 | Klebe-Schraub-Lösung<br>Teilenr. Kleber: 90543242 | 00102562 (Innen) und 00102563 (außen) |
| Corsa-C | Reparatursatz, Halter-Scheinwerfer, Unten | 93178196 | Klebe-Schraub-Lösung<br>Teilenr. Kleber: 90543242 | 00102564 (Valeo) und 00102565 (Bosch) |
| Corsa-D | Reparatursatz, Halter | 93189271 | bis MY11,5; -B4157375; -B6047744 | 01701876 |
| Corsa-D | Reparatursatz, Halter, Rechts | 95507735 | ab MY11,5; B4157376-; B6047745- | 00802808 |
| Corsa-D | Reparatursatz, Halter, Links | 95507734 | ab MY11,5; B4157376-; B6047745- | 00802808 |
| Corsa-E | Reparatursatz, Halter-Scheinwerfer, Rechts | 13453440 | | 93975859 |
| Corsa-E | Reparatursatz, Halter-Scheinwerfer, Links | 13453623 | | 93975859 |
| Crossland X | Reparatursatz, Halter-Scheinwerfer | 39052158 | | 94894019 |
| Grandland X | Reparatursatz, Halter-Scheinwerfer, Rechts | 3551962 | | 94869513 |
| Grandland X | Reparatursatz, Halter-Scheinwerfer, Links | 3551937 | | 94869513 |
| KARL | Kein Reparatursatz vorhanden. | | | |
| Insignia-A | Reparatursatz, Halter-Scheinwerfer | 13349491 | | 92218936 |
| Insignia-B | Halter | 39050435 | | 94893854 |


© Opel Automobile GmbH

# Reparatursätze

| Modell | Teilebeschreibung | Teilenummer | Bemerkung | TIS Dokumenten Nr. |
|---|---|---|---|---|
| Meriva-A | Reparatursatz, Halter-Scheinwerfer | 93175458 | | 00602655 |
| Meriva-B | Reparatursatz, Halter-Scheinwerfer, Rechts | 13305442 | | n/a |
| Meriva-B | Reparatursatz, Halter-Scheinwerfer, Links | 13305441 | | n/a |
| Mokka / Mokka X | Kein Reparatursatz vorhanden. | | | |
| Movano-A | Kein Reparatursatz vorhanden. | | | |
| Movano-B | Kein Reparatursatz vorhanden. | | | |
| Signum | Reparatursatz, Halter-Scheinwerfer | 93173073 | (C) -51999999 | 00302113 |
| Signum | Reparatursatz, Halter-Scheinwerfer | 93186567 | (C) 61000001- | 00302113 |
| Vectra-C | Reparatursatz, Halter-Scheinwerfer | 93173073 | (C) -51999999<br>(C) -58999999 | 00302113 |
| Vectra-C | Reparatursatz, Halter-Scheinwerfer | 93186567 | (C) 61000001-<br>(C) 68- | 00302113 |
| Vivaro-A | Kein Reparatursatz vorhanden. | | | |
| Vivaro-B | Kein Reparatursatz vorhanden. | | | |
| Zafira-A | Reparatursatz, Halter-Scheinwerfer | 9194928 | NICHT für Xenon-Ausführung; Kunststoff-Schweiß-Lösung | n/a |
| Zafira-B | Reparatursatz, Halter-Scheinwerfer | 93187180 | | 01301099 |
| Zafira-C | Halter, Scheinwerfer, Reparatursatz | 13386526 | | 92808373 |


© Opel Automobile GmbH

# Beispiel: Astra-H

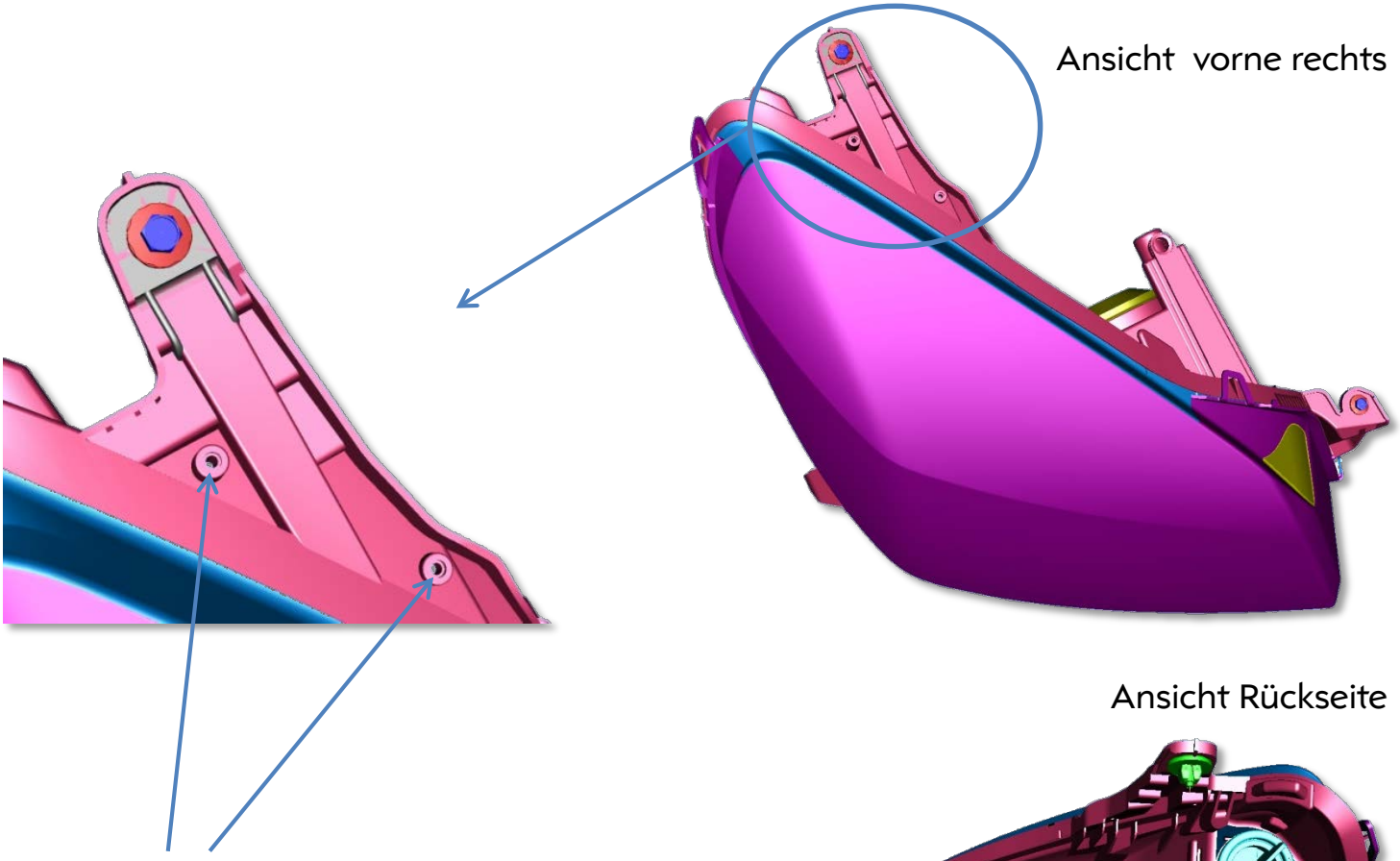


Ansicht Rückseite

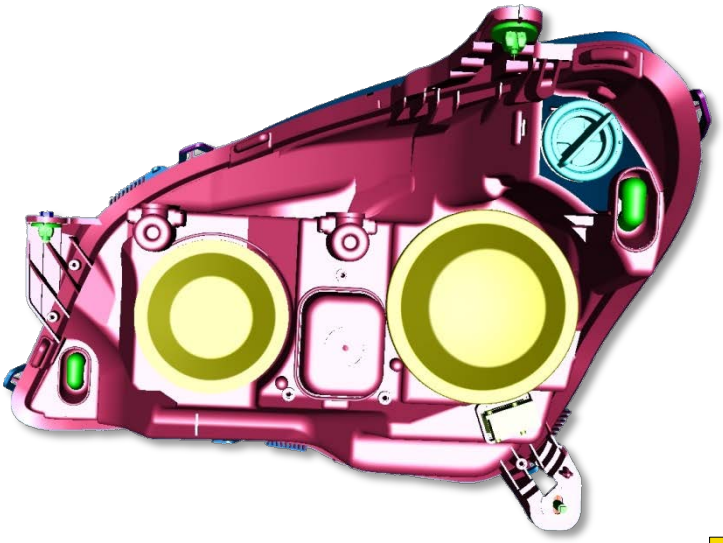

# Beispiel: Astra-H

## Reparaturanweisung (TIS Dokument 00701735)

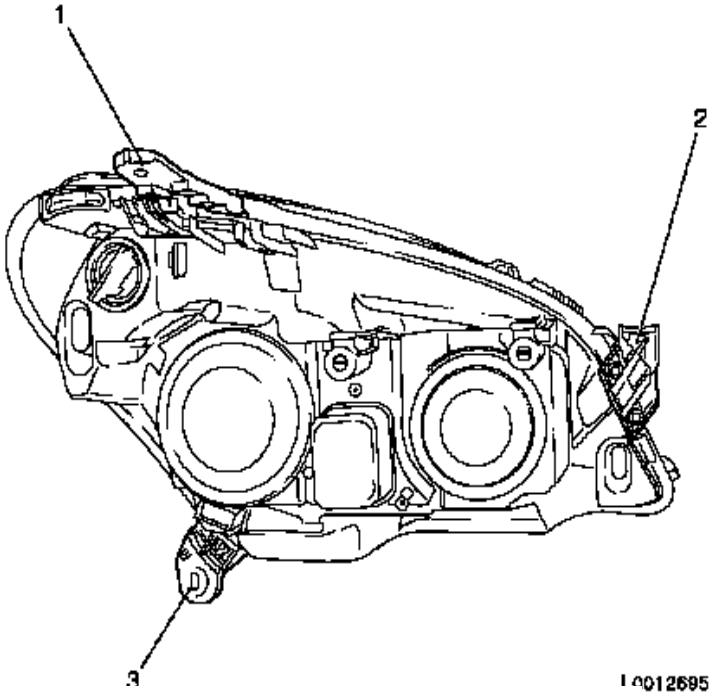


**Aus,- Abbauen:**

1. Scheinwerfer ausbauen

2. Defekte Halterungen entfernen.
   **Hinweis**: die defekten Halterungen entsprechend der Ersatzhalterung absägen und die neue Halterung mit zwei bzw. einer Schraube anschrauben.
   - Halterung (1) oben, außen
   - Halterung (2) oben, innen
   - Halterung (3) unten

3. Halter oben außen abbauen.
   Hinweis: die vorhandene Trennlinie (Pfeil) markieren.
   - Defekten Halter mit geeignetem Werkzeug abbauen (**Hinweis**: 2 Mann erforderlich)
   - Die Schnittflächen entgraten

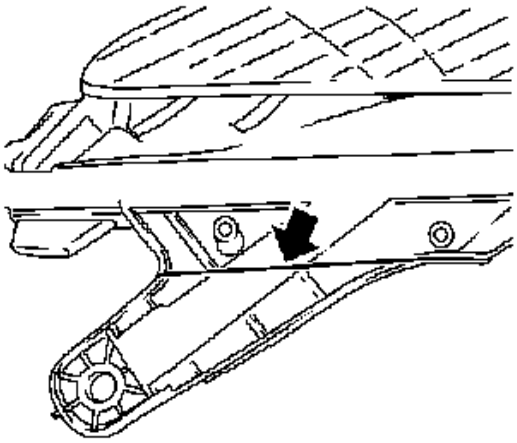

L0012696

# Beispiel: Astra-H

4. Halter oben innen abbauen.
   Hinweis: die vorhandene Trennlinie (Pfeil) markieren.
   - Defekten Halter mit geeignetem Werkzeug abbauen. Hinweis: 2. Mann erforderlich.
   - Die Schnittflächen entgraten.

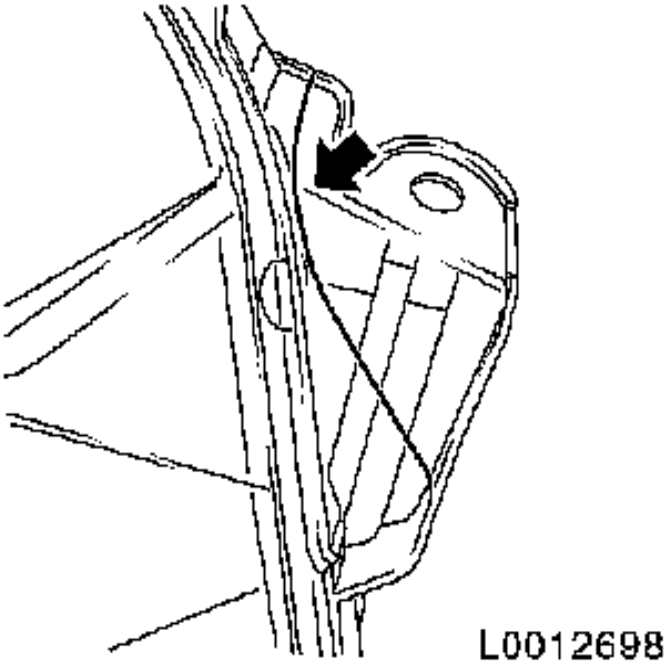


5. Halter unten abbauen.
   - Defekten Halter mit geeignetem Werkzeug abbauen. Hinweis: 2. Mann erforderlich
   - Die Schnittflächen entgraten

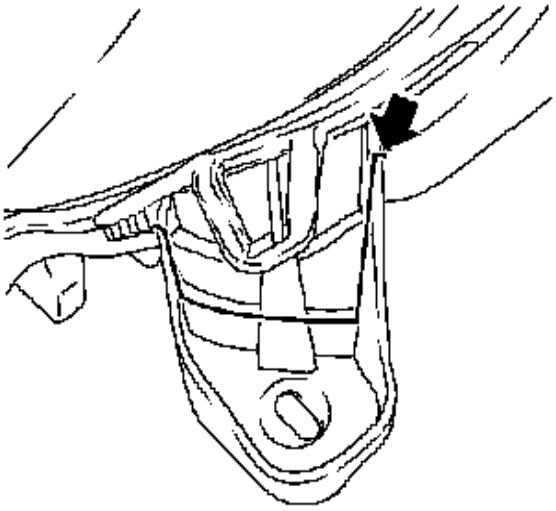



© Opel Automobile GmbH

# Beispiel: Astra-H

**Ein-, Anbauen:**

6. Halter oben innen anbauen
   - Halter einsetzen
   - 2x Schraube festziehen

7. Halter oben außen einbauen
   - Halter einsetzen
   - 2x Schraube festziehen

8. Halter unten einbauen
   - Halter einsetzen
   - Schraube festziehen

9. Scheinwerfer einbauen

10. Scheinwerfer einstellen

# Beispiel: Astra-H
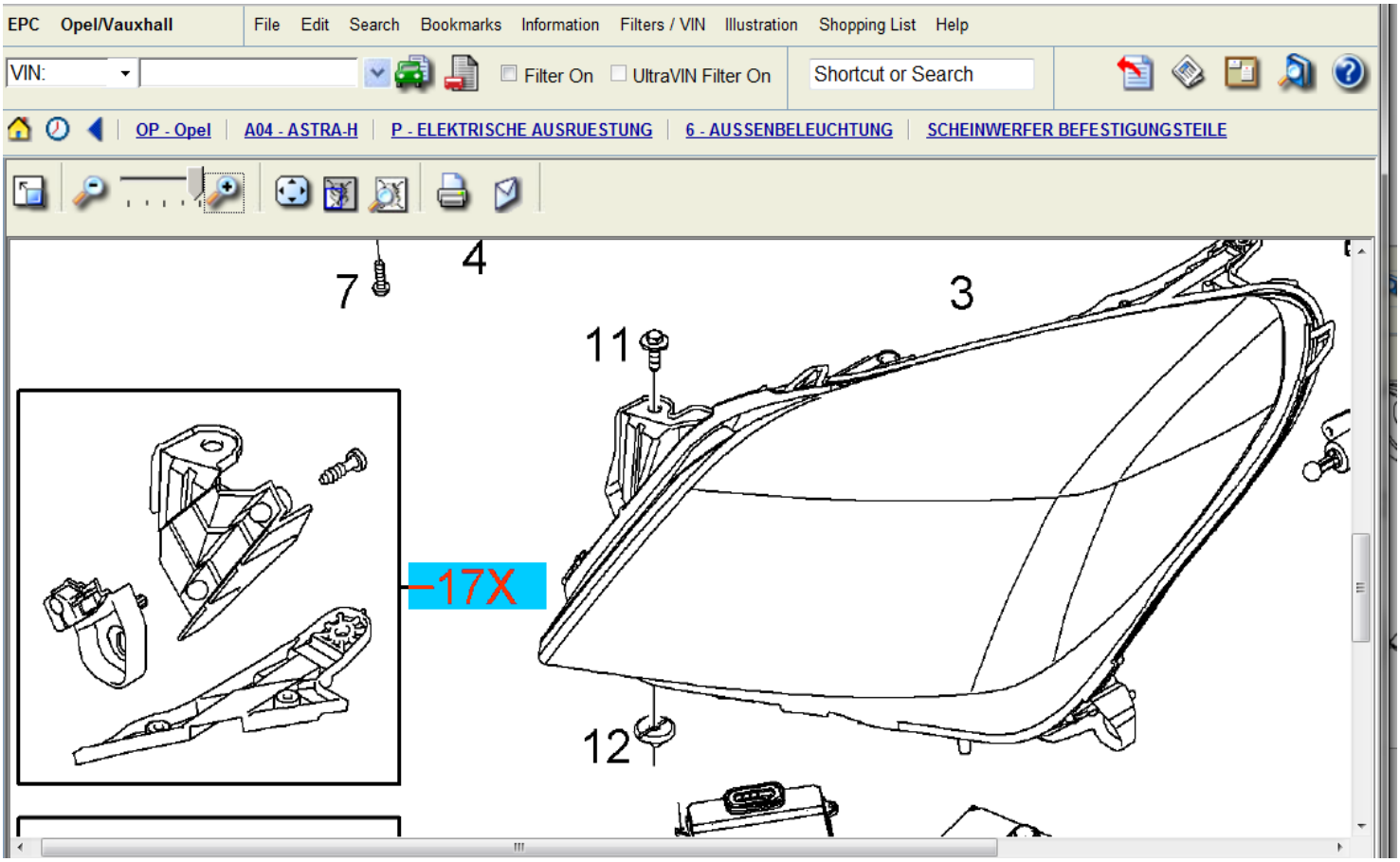
## Reparatursatz 93180335